DUCATO

FURGON

CJENIK VOZILA, DODATNE OPREME I TEHNIČKI PODACI

VELJAČA
2023

FIAT PROFESSIONAL

CJENIK VOZILA I DODATNE OPREME

MODEL: 290 - Fiat Professional Ducato Light Furgon 140ks

KODEKS	NAZIV MODELA	OBUJAM [cm3]	SNAGA MOTORA [kW/KS]	UKUPNA SNAGA [kW/KS]	CO2 (g/km)	SJEDALA	INFO CIJENA DO REGISTRACIJE (EUR/KN)	CIJENA BEZ PPMV-a (EUR/KN)
290.1G3.9	Fiat Professional Ducato Light Furgon - L2H2 12Q 2.2 140cv E6E MT (N1)	2.184	103 / 140	0 / 0	0		37.700 284.051	37.700 284.051
290.5G3.9	Fiat Professional Ducato Light Furgon - L2H2 15Q 2.2 140cv E6E MT (N1)	2.184	103 / 140	0 / 0	0		38.900 293.092	38.900 293.092
290.5L3.9	Fiat Professional Ducato Light Furgon - L2H1 15Q 2.2 140cv E6E MT (N1)	2.184	103 / 140	0 / 0	0		37.700 284.051	37.700 284.051
290.6G3.9	Fiat Professional Ducato Light Furgon - L3H2 15Q 2.2 140cv E6E MT (N1)	2.184	103 / 140	0 / 0	0		40.000 301.380	40.000 301.380
290.9L3.9	Fiat Professional Ducato Light Furgon - L1H1 17Q 2.2 140cv E6E MT (N1)	2.184	103 / 140	0 / 0	0		37.700 284.051	37.700 284.051
290.9L4.9	Fiat Professional Ducato Light Furgon - L1H1 17Q 2.2 140cv E6E AT (N1)	2.184	103 / 140	0 / 0	0		40.700 306.654	40.700 306.654
290.AG3.9	Fiat Professional Ducato Light Furgon - L2H2 17Q 2.2 140cv E6E MT (N1)	2.184	103 / 140	0 / 0	0		40.000 301.380	40.000 301.380
290.AG4.9	Fiat Professional Ducato Light Furgon - L2H2 17Q 2.2 140cv E6E AT (N1)	2.184	103 / 140	0 / 0	0		43.000 323.984	43.000 323.984

Info cijena do registracije vozila uključuje PDV i PPMV (Posebni Porez na Motorna Vozila odnosno trošarinu) kod vozila koja su u obvezi plaćanja PPMV-a. Cijena dodatne opreme uključuje samo PDV, ali ne i PPMV.
Iznos PPMV-a je informativan. Konačan iznos PPMV-a ovisi o odabranoj dodatnoj opremi i dimenzijama guma te se za detaljni izračun obratite svom partneru iz ovlaštene prodajne mreže .
Za vozila raspoloživa na zalihi dostupan je konačan izračun PPMV-a (bazirano na podacima CO2 emisije s COC dokumenta konačne konfiguracije konkretnog vozila).

Cijene dvojno iskazane u HRK prema fiksnom tečaju za konverziju 7,53450.

AUTOCOMMERCE Hrvatska d.o.o. zadržava pravo izmjene cijena, opreme i tehničke podatke bez prethodne najave. Za najnovije informacije obratite se ovlaštenom trgovcu.
Cijene su iskazane u eurima sa PDV-om i ne sadrže poseban porez na motorna vozila. Za detaljnu kalkulaciju molimo Vas kontaktirajte ovlaštenog trgovca.

Legenda: ■ = standardna oprema, - = nije moguće, P = dostupno isključivo kroz paket

Cjenik vrijedi od: 20.02.2023

KODEKS	NAZIV MODELA	OBUJAM [cm3]	SNAGA MOTORA [kW/KS]	UKUPNA SNAGA [kW/KS]	CO2 (g/km)	SJEDALA	INFO CIJENA DO REGISTRACIJE (EUR/KN)	CIJENA BEZ PPMV-a (EUR/KN)
290.AL3.9	Fiat Professional Ducato Light Furgon - L2H1 17Q 2.2 140cv E6E MT (N1)	2.184	103 / 140	0 / 0	0		38.900	38.900
							293.092	293.092
290.AL4.9	Fiat Professional Ducato Light Furgon - L2H1 17Q 2.2 140cv E6E AT (N1)	2.184	103 / 140	0 / 0	0		41.900	41.900
							315.696	315.696
290.BA3.9	Fiat Professional Ducato Light Furgon - L3H3 17Q 2.2 140cv E6E MT	2.184	103 / 140	0 / 0	0		42.300	42.300
							318.709	318.709
290.BA4.9	Fiat Professional Ducato Light Furgon - L3H3 17Q 2.2 140cv E6E AT	2.184	103 / 140	0 / 0	0		45.300	45.300
							341.313	341.313
290.BG3.9	Fiat Professional Ducato Light Furgon - L3H2 17Q 2.2 140cv E6E MT (N1)	2.184	103 / 140	0 / 0	0		41.100	41.100
							309.668	309.668

Info cijena do registracije vozila uključuje PDV i PPMV (Posebni Porez na Motorna Vozila odnosno trošarinu) kod vozila koja su u obvezi plaćanja PPMV-a. Cijena dodatne opreme uključuje samo PDV, ali ne i PPMV.
Iznos PPMV-a je informativan. Konačan iznos PPMV-a ovisi o odabranoj dodatnoj opremi i dimenzijama guma te se za detaljni izračun obratite svom partneru iz ovlaštene prodajne mreže .
Za vozila raspoloživa na zalihi dostupan je konačan izračun PPMV-a (bazirano na podacima CO2 emisije s COC dokumenta konačne konfiguracije konkretnog vozila).

Cijene dvojno iskazane u HRK prema fiksnom tečaju za konverziju 7,53450.

AUDIO I TELEMATIKA

		Furgon - L1H1		Furgon - L2H1			Furgon - L2H2				Furgon - L3H2		Furgon - L3H3	
		2.2 DW12 (140KS)		2.2 DW12 (140KS)			2.2 DW12 (140KS)				2.2 DW12 (140KS)		2.2 DW12 (140KS)	
		9L3	9L4	5L3	AL3	AL4	1G3	5G3	AG3	AG4	6G3	BG3	BA3	BA4
Autoradio Uconnect® DAB auto radio s 5-inčnim zaslonom osjetljivim na dodir i Bluetooth® sustavom	2PX	■	■	■	■	■	■	■	■	■	■	■	■	■
Autoradio Uconnect® DAB sa 7-inčnim zaslonom osjetljivim na dodir i Bluetooth® sustavom, zrcaljenjem telefona (Apple CarPlay® i Android Auto®) + naredbenim tipkama na upravljaču za upravljanje auto radioom	2PY	P	P	P	P	P	P	P	P	P	P	P	P	P
Autoradio Uconnect® NAV DAB s 10-inčnim HD zaslonom osjetljivim na dodir i Bluetooth® sustavom, zrcaljenjem telefona (Apple CarPlay® i Android Auto®) + naredbenim tipkama na upravljaču za upravljanje auto radioom	2PZ	P	P	P	P	P	P	P	P	P	P	P	P	P
DAB radio antena u vanjskom retrovizoru	54Q	172,50 1.299,70	172,50 1.299,70	172,50 1.299,70	172,50 1.299,70	172,50 1.299,70	172,50 1.299,70	172,50 1.299,70	172,50 1.299,70	172,50 1.299,70	172,50 1.299,70	172,50 1.299,70	172,50 1.299,70	172,50 1.299,70
Digitalno putno računalo sa središnjim 7-inčnim TFT zaslonom u boji	2QF	P	P	P	P	P	P	P	P	P	P	P	P	P
Digitalno unutarnje osvrtno ogledalo s 8,9-inčnim zaslonom (uključuje stražnju kameru i automatsko zatamnjenje zrcala)	GRG	P	P	P	P	P	P	P	P	P	P	P	P	P
Globalna povezivost Telematics Box Module (TBM)	RDG	675,00 5.085,79	675,00 5.085,79	675,00 5.085,79	675,00 5.085,79	675,00 5.085,79	675,00 5.085,79	675,00 5.085,79	675,00 5.085,79	675,00 5.085,79	675,00 5.085,79	675,00 5.085,79	675,00 5.085,79	675,00 5.085,79
Nosač za tablet	75Q	75,00 565,09	75,00 565,09	75,00 565,09	75,00 565,09	75,00 565,09	75,00 565,09	75,00 565,09	75,00 565,09	75,00 565,09	75,00 565,09	75,00 565,09	75,00 565,09	75,00 565,09
Povezivost Connected Services (E-Call)	RTK	15,00 113,02	15,00 113,02	15,00 113,02	15,00 113,02	15,00 113,02	15,00 113,02	15,00 113,02	15,00 113,02	15,00 113,02	15,00 113,02	15,00 113,02	15,00 113,02	15,00 113,02
Priprema za ugradnju autoradia sa DAB + antena u vanjskom retrovizoru i 4 zvučnika	3JO	180,00 1.356,21	180,00 1.356,21	180,00 1.356,21	180,00 1.356,21	180,00 1.356,21	180,00 1.356,21	180,00 1.356,21	180,00 1.356,21	180,00 1.356,21	180,00 1.356,21	180,00 1.356,21	180,00 1.356,21	180,00 1.356,21
Priprema za ugradnju autoradia sa DAB + krovna antena i 4 zvučnika	6QD	210,00 1.582,24	210,00 1.582,24	210,00 1.582,24	210,00 1.582,24	210,00 1.582,24	210,00 1.582,24	210,00 1.582,24	210,00 1.582,24	210,00 1.582,24	210,00 1.582,24	210,00 1.582,24	210,00 1.582,24	210,00 1.582,24
Prostor za odlaganje s mogučnošću bežičnog punjenja mobitela (u kombinaciji s automatskim klima uređajem)	RFX	P	P	P	P	P	P	P	P	P	P	P	P	P
USB ulaz za punjenje aparata	RS3	P	P	P	P	P	P	P	P	P	P	P	P	P

EKSTERIJER

		Furgon - L1H1		Furgon - L2H1			Furgon - L2H2				Furgon - L3H2		Furgon - L3H3	
		2.2 DW12 (140KS)		2.2 DW12 (140KS)			2.2 DW12 (140KS)				2.2 DW12 (140KS)		2.2 DW12 (140KS)	
		9L3	9L4	5L3	AL3	AL4	1G3	5G3	AG3	AG4	6G3	BG3	BA3	BA4
Boja eksterijera Anvil siva	5CK	450,00 3.390,52	450,00 3.390,52	450,00 3.390,52	450,00 3.390,52	450,00 3.390,52	450,00 3.390,52	450,00 3.390,52	450,00 3.390,52	450,00 3.390,52	450,00 3.390,52	450,00 3.390,52	450,00 3.390,52	450,00 3.390,52

EKSTERIJER

		Furgon - L1H1		Furgon - L2H1			Furgon - L2H2				Furgon - L3H2		Furgon - L3H3	
		2.2 DW12 (140KS)		2.2 DW12 (140KS)			2.2 DW12 (140KS)				2.2 DW12 (140KS)		2.2 DW12 (140KS)	
		9L3	9L4	5L3	AL3	AL4	1G3	5G3	AG3	AG4	6G3	BG3	BA3	BA4
Boja eksterijera Expedition siva	5CL	301,50 2.271,65	301,50 2.271,65	301,50 2.271,65	301,50 2.271,65	301,50 2.271,65	301,50 2.271,65	301,50 2.271,65	301,50 2.271,65	301,50 2.271,65	301,50 2.271,65	301,50 2.271,65	301,50 2.271,65	301,50 2.271,65
Donja zaštitna obloga prednjeg odbojnika - u sjajnoj crnoj boji	3YL	P	P	P	P	P	P	P	P	P	P	P	P	P
Metalik boja karoserije	210	607,50 4.577,21	607,50 4.577,21	607,50 4.577,21	607,50 4.577,21	607,50 4.577,21	607,50 4.577,21	607,50 4.577,21	607,50 4.577,21	607,50 4.577,21	607,50 4.577,21	607,50 4.577,21	607,50 4.577,21	607,50 4.577,21
Obrub prednje rešetke u sjajnoj crnoj boji	MFF	P	P	P	P	P	P	P	P	P	P	P	P	P
Odbojnik u boji karoserije - crna	6WH	262,50 1.977,81	262,50 1.977,81	262,50 1.977,81	262,50 1.977,81	262,50 1.977,81	262,50 1.977,81	262,50 1.977,81	262,50 1.977,81	262,50 1.977,81	262,50 1.977,81	262,50 1.977,81	262,50 1.977,81	262,50 1.977,81
Odbojnik u boji karoserije - pastelno bijela (šifra 549)	7P5	262,50 1.977,81	262,50 1.977,81	262,50 1.977,81	262,50 1.977,81	262,50 1.977,81	262,50 1.977,81	262,50 1.977,81	262,50 1.977,81	262,50 1.977,81	262,50 1.977,81	262,50 1.977,81	262,50 1.977,81	262,50 1.977,81
Odbojnik u boji karoserije - pastelno siva Expedition (šifra 676)	9YB	241,50 1.819,58	241,50 1.819,58	241,50 1.819,58	241,50 1.819,58	241,50 1.819,58	241,50 1.819,58	241,50 1.819,58	241,50 1.819,58	241,50 1.819,58	241,50 1.819,58	241,50 1.819,58	241,50 1.819,58	241,50 1.819,58
Odbojnik u boji karoserije - pastelno siva Lanzarote (šifra 385)	3YM	450,00 3.390,52	450,00 3.390,52	450,00 3.390,52	450,00 3.390,52	450,00 3.390,52	450,00 3.390,52	450,00 3.390,52	450,00 3.390,52	450,00 3.390,52	450,00 3.390,52	450,00 3.390,52	450,00 3.390,52	450,00 3.390,52
Odbojnik u boji karoserije - siva	6DZ	262,50 1.977,81	262,50 1.977,81	262,50 1.977,81	262,50 1.977,81	262,50 1.977,81	262,50 1.977,81	262,50 1.977,81	262,50 1.977,81	262,50 1.977,81	262,50 1.977,81	262,50 1.977,81	262,50 1.977,81	262,50 1.977,81
Prednji odobjnici u crnoj boji	4WH	■	■	■	■	■	■	■	■	■	■	■	■	■
Rub prednje maske u sivoj boji	MXK	■	■	■	■	■	■	■	■	■	■	■	■	■
Zatamnjena stražnja stakla	070	262,50 1.977,81	262,50 1.977,81	262,50 1.977,81	262,50 1.977,81	262,50 1.977,81	262,50 1.977,81	262,50 1.977,81	262,50 1.977,81	262,50 1.977,81	262,50 1.977,81	262,50 1.977,81	262,50 1.977,81	262,50 1.977,81

NALJEPNICE

		Furgon - L1H1		Furgon - L2H1			Furgon - L2H2				Furgon - L3H2		Furgon - L3H3	
		2.2 DW12 (140KS)		2.2 DW12 (140KS)			2.2 DW12 (140KS)				2.2 DW12 (140KS)		2.2 DW12 (140KS)	
		9L3	9L4	5L3	AL3	AL4	1G3	5G3	AG3	AG4	6G3	BG3	BA3	BA4
Naljepnica CIAO FIAT	6HQ	■	■	■	■	■	■	■	■	■	■	■	■	■

NAPLATCI

		Furgon - L1H1		Furgon - L2H1			Furgon - L2H2				Furgon - L3H2		Furgon - L3H3	
		2.2 DW12 (140KS)		2.2 DW12 (140KS)			2.2 DW12 (140KS)				2.2 DW12 (140KS)		2.2 DW12 (140KS)	
		9L3	9L4	5L3	AL3	AL4	1G3	5G3	AG3	AG4	6G3	BG3	BA3	BA4
Aluminijski naplatci Black R16	1LR	-	P	-	-	P	-	-	-	P	-	-	-	P
Aluminijski naplatci R16	431	P	-	-	P	-	-	-	P	-	-	P	P	-
Cijelogodišnje gume (All Season)	144	247,50 1.864,79	247,50 1.864,79	247,50 1.864,79	247,50 1.864,79	247,50 1.864,79	247,50 1.864,79	247,50 1.864,79	247,50 1.864,79	247,50 1.864,79	247,50 1.864,79	247,50 1.864,79	247,50 1.864,79	247,50 1.864,79
Dizalica za rezervni kotač	786	■	■	■	■	■	■	■	■	■	■	■	■	■
Kit za popravak guma (Fix & Go + rezervni kotač i dizalica)	64E	270,00 2.034,32	270,00 2.034,32	270,00 2.034,32	270,00 2.034,32	270,00 2.034,32	270,00 2.034,32	270,00 2.034,32	270,00 2.034,32	270,00 2.034,32	270,00 2.034,32	270,00 2.034,32	270,00 2.034,32	270,00 2.034,32
Rezervni kotač normalnih dimenzija	980	■	■	■	■	■	■	■	■	■	■	■	■	■
Senzor tlaka u pneumaticima (TPMS)	365	217,50 1.638,75	217,50 1.638,75	217,50 1.638,75	217,50 1.638,75	217,50 1.638,75	217,50 1.638,75	217,50 1.638,75	217,50 1.638,75	217,50 1.638,75	217,50 1.638,75	217,50 1.638,75	217,50 1.638,75	217,50 1.638,75
Ukrasni pokrovi kotača	878	P	P	P	P	P	P	P	P	P	P	P	P	P
Upute za Fix&Go 8	8F9	■	■	■	■	■	■	■	■	■	■	■	■	■
Zavjesice prednjih kotača	747	90,00 678,10	90,00 678,10	90,00 678,10	90,00 678,10	90,00 678,10	90,00 678,10	90,00 678,10	90,00 678,10	90,00 678,10	90,00 678,10	90,00 678,10	90,00 678,10	90,00 678,10
Čelični naplatci R16	5EV	-	■	-	-	■	-	-	-	■	-	-	-	■

OSTALO

		Furgon - L1H1		Furgon - L2H1			Furgon - L2H2				Furgon - L3H2		Furgon - L3H3	
		2.2 DW12 (140KS)		2.2 DW12 (140KS)			2.2 DW12 (140KS)				2.2 DW12 (140KS)		2.2 DW12 (140KS)	
		9L3	9L4	5L3	AL3	AL4	1G3	5G3	AG3	AG4	6G3	BG3	BA3	BA4
Korisničke upute - ENG	852	■	■	■	■	■	■	■	■	■	■	■	■	■
Log. opt.	31Q	15,00 113,02	15,00 113,02	15,00 113,02	15,00 113,02	15,00 113,02	15,00 113,02	15,00 113,02	15,00 113,02	15,00 113,02	15,00 113,02	15,00 113,02	15,00 113,02	15,00 113,02
	31R	■	■	■	■	■	■	■	■	■	■	■	■	■
Obloga tovarnog prostora - bočne stranice	5V6	-	-	-	-	-	P	P	P	P	P	P	P	P

OSTALO

		Furgon - L1H1		Furgon - L2H1			Furgon - L2H2				Furgon - L3H2		Furgon - L3H3	
		2.2 DW12 (140KS)		2.2 DW12 (140KS)			2.2 DW12 (140KS)				2.2 DW12 (140KS)		2.2 DW12 (140KS)	
		9L3	9L4	5L3	AL3	AL4	1G3	5G3	AG3	AG4	6G3	BG3	BA3	BA4
Ručke za bočna i stražnja vrata	MNG	P	P	P	P	P	P	P	P	P	P	P	P	P

PAKETI

		Furgon - L1H1		Furgon - L2H1			Furgon - L2H2				Furgon - L3H2		Furgon - L3H3	
		2.2 DW12 (140KS)		2.2 DW12 (140KS)			2.2 DW12 (140KS)				2.2 DW12 (140KS)		2.2 DW12 (140KS)	
		9L3	9L4	5L3	AL3	AL4	1G3	5G3	AG3	AG4	6G3	BG3	BA3	BA4
Paket Advence Safety (sustav automatske kontrole kočenja (Full brake control), upozorenje na napuštanje trake LaneSense ™, senzor za kišu i automatsko uključivanje farova, sustav prepoznavanja prometnih znakova,prilagodba brzine prometnim znakovima, upozo	2PQ	1.500,00 11.301,75	1.500,00 11.301,75	1.500,00 11.301,75	1.500,00 11.301,75	1.500,00 11.301,75	1.500,00 11.301,75	1.500,00 11.301,75	1.500,00 11.301,75	1.500,00 11.301,75	1.500,00 11.301,75	1.500,00 11.301,75	1.500,00 11.301,75	1.500,00 11.301,75
Paket Cargo (361-Obloga tovarnog prostora (do visine pojasa),823-12-voltna utičnica u prtljažnom prostoru, 619-Otvaranje stražnih vrata za 270 stupnjeva, LHA-Ambijentalna LED rasvjeta u kabini, MNG-Ručke za bočna i stražnja vrata)	5Z0	780,00 5.876,91	780,00 5.876,91	780,00 5.876,91	780,00 5.876,91	780,00 5.876,91	780,00 5.876,91	780,00 5.876,91	780,00 5.876,91	780,00 5.876,91	780,00 5.876,91	780,00 5.876,91	780,00 5.876,91	780,00 5.876,91
Paket Cargo High (5V6-Obloga tovarnog prostora - bočne stranice, Obloga tovarnog prostora - pod, 823-12-voltna utičnica u prtljažnom prostoru, 619-Otvaranje stražnih vrata za 270 stupnjeva, LHA-Ambijentalna LED rasvjeta u kabini, MNG-Ručke za bočna i stra	5Z1	-	-	-	-	-	1.860,00 14.014,17	1.860,00 14.014,17	1.860,00 14.014,17	1.860,00 14.014,17	1.860,00 14.014,17	1.860,00 14.014,17	1.860,00 14.014,17	1.860,00 14.014,17
Paket City (341-Električno preklopivi vanjski retrovizori, 316-Parking kamera - stražnja, XAN-Blind Spot - sustav za nadzor mrtvog kuta)	5YJ	780,00 5.876,91	780,00 5.876,91	780,00 5.876,91	780,00 5.876,91	780,00 5.876,91	780,00 5.876,91	780,00 5.876,91	780,00 5.876,91	780,00 5.876,91	780,00 5.876,91	780,00 5.876,91	780,00 5.876,91	780,00 5.876,91
Paket City High (341-Električno preklopivi vanjski retrovizori, 316-Parking kamera - stražnja, XAN-Blind Spot - sustav za nadzor mrtvog kuta, GRG-Digitalno unutarnje osvrtno ogledalo s 8,9 inčnim zaslonom (uključuje stražnju kameru i automatsko zatamnjenj	5W0	2.400,00 18.082,80	2.400,00 18.082,80	2.400,00 18.082,80	2.400,00 18.082,80	2.400,00 18.082,80	2.400,00 18.082,80	2.400,00 18.082,80	2.400,00 18.082,80	2.400,00 18.082,80	2.400,00 18.082,80	2.400,00 18.082,80	2.400,00 18.082,80	2.400,00 18.082,80
Paket Comfort (RFX-Prostor za odlaganje s mogučnošću bežičnog punjenja mobitela (u kombinaciji s automatskim klima uređajem),320-Kožni upravljač i ručica mjenjača, 026-Električna ručna kočnica, GX4-Sustav Keyless Go (otključavanje / zaključavanje vozila i	5W4	1.200,00 9.041,40	1.200,00 9.041,40	1.200,00 9.041,40	1.200,00 9.041,40	1.200,00 9.041,40	1.200,00 9.041,40	1.200,00 9.041,40	1.200,00 9.041,40	1.200,00 9.041,40	1.200,00 9.041,40	1.200,00 9.041,40	1.200,00 9.041,40	1.200,00 9.041,40
Paket Easy Driving (prilagodba brzine prometnim znakovima, upozorenje na umor vozača, adaptivni tempomat)	2PR	1.020,00 7.685,19	1.020,00 7.685,19	1.020,00 7.685,19	1.020,00 7.685,19	1.020,00 7.685,19	1.020,00 7.685,19	1.020,00 7.685,19	1.020,00 7.685,19	1.020,00 7.685,19	1.020,00 7.685,19	1.020,00 7.685,19	1.020,00 7.685,19	1.020,00 7.685,19
Paket Heating (453-Grijano vozačevo sjedalo, 205-Automatski dodatni samostojeći grijač - Webasto - programiran, 253-Grijano vjetrobransko staklo)	5X1	1.320,00 9.945,54	1.320,00 9.945,54	1.320,00 9.945,54	1.320,00 9.945,54	1.320,00 9.945,54	1.320,00 9.945,54	1.320,00 9.945,54	1.320,00 9.945,54	1.320,00 9.945,54	1.320,00 9.945,54	1.320,00 9.945,54	1.320,00 9.945,54	1.320,00 9.945,54
Paket Look 1 (LM1-Svjetla LED dnevna, LPZ-Prednja svjetla za maglu sa Cornering sustavom, 878-Ukrasni pokrovi kotača)	5W7	420,00 3.164,49	420,00 3.164,49	420,00 3.164,49	420,00 3.164,49	420,00 3.164,49	420,00 3.164,49	420,00 3.164,49	420,00 3.164,49	420,00 3.164,49	420,00 3.164,49	420,00 3.164,49	420,00 3.164,49	420,00 3.164,49
Paket Look 2 (LM1-Svjetla LED dnevna, LPZ-Prednja svjetla za maglu sa Cornering sustavom, 431-Aluminijski naplatci R16)	5W8	960,00 7.233,12	-	-	960,00 7.233,12	-	-	-	960,00 7.233,12	-	-	960,00 7.233,12	960,00 7.233,12	-
Paket Look 3 (LM1-Svjetla LED dnevna, LPZ-Prednja svjetla za maglu sa Cornering sustavom, 1LR-Aluminijski naplatci Black R16)	5W9	-	1.260,00 9.493,47	-	-	1.260,00 9.493,47	-	-	-	1.260,00 9.493,47	-	-	-	1.260,00 9.493,47
Paket Premium Cab (50E-Carter sjedala - plastično kućište ispod vozačevog sjedala, 0XW-Armaturna ploča Techno (umetci na ploči svjetlo sive boje), 6ZQ-Središnji pretinac s ključem, 8RS-Tapeciranje u crnoj tkanini s tapeciranim naslonima za glavu)	5W1	480,00 3.616,56	480,00 3.616,56	480,00 3.616,56	480,00 3.616,56	480,00 3.616,56	480,00 3.616,56	480,00 3.616,56	480,00 3.616,56	480,00 3.616,56	480,00 3.616,56	480,00 3.616,56	480,00 3.616,56	480,00 3.616,56

PAKETI

		Furgon - L1H1		Furgon - L2H1			Furgon - L2H2				Furgon - L3H2		Furgon - L3H3	
		2.2 DW12 (140KS)		2.2 DW12 (140KS)			2.2 DW12 (140KS)				2.2 DW12 (140KS)		2.2 DW12 (140KS)	
		9L3	9L4	5L3	AL3	AL4	1G3	5G3	AG3	AG4	6G3	BG3	BA3	BA4
Paket Safety - 9RL, 051, SJB (sustav automatske kontrole kočenja (Full brake control), upozorenje na napuštanje trake LaneSense ™, senzor za kišu i automatsko uključivanje farova, sustav prepoznavanja prometnih znakova)	2PP	900,00 6.781,05	900,00 6.781,05	900,00 6.781,05	900,00 6.781,05	900,00 6.781,05	900,00 6.781,05	900,00 6.781,05	900,00 6.781,05	900,00 6.781,05	900,00 6.781,05	900,00 6.781,05	900,00 6.781,05	900,00 6.781,05
Paket Style (9WE-Svjetla Full LED prednja, 3YL-Donja zaštitna obloga prednjeg odbojnika - u sjajnoj crnoj boji, MFF-Obrub prednje rešetke u sjajnoj crnoj boji, LPZ-Prednja svjetla za maglu sa Cornering sustavom)	5W5	1.380,00 10.397,61	1.380,00 10.397,61	1.380,00 10.397,61	1.380,00 10.397,61	1.380,00 10.397,61	1.380,00 10.397,61	1.380,00 10.397,61	1.380,00 10.397,61	1.380,00 10.397,61	1.380,00 10.397,61	1.380,00 10.397,61	1.380,00 10.397,61	1.380,00 10.397,61
Paket Techno (2PY-Autoradio Uconnect® DAB sa 7-inčnim zaslonom osjetljivim na dodir i Bluetooth® sustavom, zrcaljenjem telefona (Apple CarPlay® i Android Auto®) + naredbenim tipkama na upravljaču za upravljanje auto radiom, RS3-USB utor, 140-Klima uređaj	5W2	975,00 7.346,14	975,00 7.346,14	975,00 7.346,14	975,00 7.346,14	975,00 7.346,14	975,00 7.346,14	975,00 7.346,14	975,00 7.346,14	975,00 7.346,14	975,00 7.346,14	975,00 7.346,14	975,00 7.346,14	975,00 7.346,14
Paket Techno High (2PZ-Autoradio Uconnect® NAV DAB sa 10-inčnim zaslonom osjetljivim na dodir i Bluetooth® sustavom, zrcaljenjem telefona (Apple CarPlay® i Android Auto®) + naredbenim tipkama na upravljaču za upravljanje auto radiom, RS3-USB utor, 140-Kl	5W3	1.950,00 14.692,28	1.950,00 14.692,28	1.950,00 14.692,28	1.950,00 14.692,28	1.950,00 14.692,28	1.950,00 14.692,28	1.950,00 14.692,28	1.950,00 14.692,28	1.950,00 14.692,28	1.950,00 14.692,28	1.950,00 14.692,28	1.950,00 14.692,28	1.950,00 14.692,28
Paket Visibility (LM1-Svjetla LED dnevna, LPZ-Prednja svjetla za maglu sa Cornering sustavom, 051-Senzor za kišu i automatsko uključivanje svjetala)	5W6	480,00 3.616,56	480,00 3.616,56	480,00 3.616,56	480,00 3.616,56	480,00 3.616,56	480,00 3.616,56	480,00 3.616,56	480,00 3.616,56	480,00 3.616,56	480,00 3.616,56	480,00 3.616,56	480,00 3.616,56	480,00 3.616,56
Paket Worksite (197-Zavjesice stražnjih kotača, 747-Zavjesice prednjih kotača, 941-Traction+ sa sustavom Hill Descent Control, 144-Cijelogodišnje gume, 077-Ojačani stražnji ovjes - dvolistni, 237-Zaštita poda motora, 980-Rezervni kotač normalnih dimenzija	5Z2	900,00 6.781,05	900,00 6.781,05	900,00 6.781,05	900,00 6.781,05	900,00 6.781,05	900,00 6.781,05	900,00 6.781,05	900,00 6.781,05	900,00 6.781,05	900,00 6.781,05	900,00 6.781,05	900,00 6.781,05	900,00 6.781,05

SIGURNOST

		Furgon - L1H1		Furgon - L2H1			Furgon - L2H2				Furgon - L3H2		Furgon - L3H3	
		2.2 DW12 (140KS)		2.2 DW12 (140KS)			2.2 DW12 (140KS)				2.2 DW12 (140KS)		2.2 DW12 (140KS)	
		9L3	9L4	5L3	AL3	AL4	1G3	5G3	AG3	AG4	6G3	BG3	BA3	BA4
Alarm	213	255,00 1.921,30	255,00 1.921,30	255,00 1.921,30	255,00 1.921,30	255,00 1.921,30	255,00 1.921,30	255,00 1.921,30	255,00 1.921,30	255,00 1.921,30	255,00 1.921,30	255,00 1.921,30	255,00 1.921,30	255,00 1.921,30
Blind Spot - sustav za nadzor mrtvog kuta	XAN	P	P	P	P	P	P	P	P	P	P	P	P	P
Deadlock - sustav za sprečavanje provala	064	180,00 1.356,21	180,00 1.356,21	180,00 1.356,21	180,00 1.356,21	180,00 1.356,21	180,00 1.356,21	180,00 1.356,21	180,00 1.356,21	180,00 1.356,21	180,00 1.356,21	180,00 1.356,21	180,00 1.356,21	180,00 1.356,21
ESP + ASR + Hill Holder + LAC (Load Adaptive Control)	392	■	■	■	■	■	■	■	■	■	■	■	■	■
Električna ručna kočnica	026	P	P	P	P	P	P	P	P	P	P	P	P	P
Jednolistni stražnji ovjes Comfort sa stabilizatorom	062	120,00 904,14	120,00 904,14	120,00 904,14	120,00 904,14	120,00 904,14	120,00 904,14	120,00 904,14	120,00 904,14	120,00 904,14	120,00 904,14	120,00 904,14	120,00 904,14	120,00 904,14
Napredan sustav kočenja AEBS	9RL	P	P	P	P	P	P	P	P	P	P	P	P	P

SIGURNOST

		Furgon - L1H1		Furgon - L2H1			Furgon - L2H2				Furgon - L3H2		Furgon - L3H3	
		2.2 DW12 (140KS)		2.2 DW12 (140KS)			2.2 DW12 (140KS)				2.2 DW12 (140KS)		2.2 DW12 (140KS)	
		9L3	9L4	5L3	AL3	AL4	1G3	5G3	AG3	AG4	6G3	BG3	BA3	BA4
Prednja sigurnosna prečka Crash Box	5VE	■	■	■	■	■	■	■	■	■	■	■	■	■
Prednja svjetla za maglu sa Cornering sustavom	LPZ	P	P	P	P	P	P	P	P	P	P	P	P	P
Traction+ sa sustavom Hill Descent Control	941	180,00 1.356,21	180,00 1.356,21	180,00 1.356,21	180,00 1.356,21	180,00 1.356,21	180,00 1.356,21	180,00 1.356,21	180,00 1.356,21	180,00 1.356,21	180,00 1.356,21	180,00 1.356,21	180,00 1.356,21	180,00 1.356,21
Upozorenje za nevezan sigurnosni pojas	XCP	■	■	■	■	■	■	■	■	■	■	■	■	■
Zračni jastuci bočni	505	525,00 3.955,61	525,00 3.955,61	525,00 3.955,61	525,00 3.955,61	525,00 3.955,61	525,00 3.955,61	525,00 3.955,61	525,00 3.955,61	525,00 3.955,61	525,00 3.955,61	525,00 3.955,61	525,00 3.955,61	525,00 3.955,61
Zračni jastuk suvozača (isključuje dvosjednu putničku klupu suvozača)	CJ1	352,50 2.655,91	352,50 2.655,91	352,50 2.655,91	352,50 2.655,91	352,50 2.655,91	352,50 2.655,91	352,50 2.655,91	352,50 2.655,91	352,50 2.655,91	352,50 2.655,91	352,50 2.655,91	352,50 2.655,91	352,50 2.655,91
Zračni jastuk za suvozača (isključuje 75Q)	502	352,50 2.655,91	352,50 2.655,91	352,50 2.655,91	352,50 2.655,91	352,50 2.655,91	352,50 2.655,91	352,50 2.655,91	352,50 2.655,91	352,50 2.655,91	352,50 2.655,91	352,50 2.655,91	352,50 2.655,91	352,50 2.655,91
Zračni jastuk za vozača	500	■	■	■	■	■	■	■	■	■	■	■	■	■

UDOBNOST I FUNKCIONALNOST

		Furgon - L1H1		Furgon - L2H1			Furgon - L2H2				Furgon - L3H2		Furgon - L3H3	
		2.2 DW12 (140KS)		2.2 DW12 (140KS)			2.2 DW12 (140KS)				2.2 DW12 (140KS)		2.2 DW12 (140KS)	
		9L3	9L4	5L3	AL3	AL4	1G3	5G3	AG3	AG4	6G3	BG3	BA3	BA4
12-voltna utičnica u prtljažnom prostoru	823	P	P	P	P	P	P	P	P	P	P	P	P	P
230V utičnica u kabini	JKU	375,00 2.825,44	375,00 2.825,44	375,00 2.825,44	375,00 2.825,44	375,00 2.825,44	375,00 2.825,44	375,00 2.825,44	375,00 2.825,44	375,00 2.825,44	375,00 2.825,44	375,00 2.825,44	375,00 2.825,44	375,00 2.825,44
Ambijentalna LED rasvjeta u kabini	LHA	P	P	P	P	P	P	P	P	P	P	P	P	P
Armaturna ploča Techno (umetci na ploči u svijetlosivoj boji)	0XW	P	P	P	P	P	P	P	P	P	P	P	P	P
Automatski dodatni samostojeći grijač - Webasto - programiran	205	P	P	P	P	P	P	P	P	P	P	P	P	P
Automatski mjenjač 9AT (9-stupanjski)	007	-	■	-	-	■	-	-	-	■	-	-	-	■
Bočne kuke za pričvršćivanje prtljage	734	■	■	■	■	■	■	■	■	■	■	■	■	■
Brojač prijeđenih kilometara	050	■	■	■	■	■	■	■	■	■	■	■	■	■

UDOBNOST I FUNKCIONALNOST		Furgon - L1H1		Furgon - L2H1			Furgon - L2H2				Furgon - L3H2		Furgon - L3H3	
		2.2 DW12 (140KS)		2.2 DW12 (140KS)			2.2 DW12 (140KS)				2.2 DW12 (140KS)		2.2 DW12 (140KS)	
		9L3	9L4	5L3	AL3	AL4	1G3	5G3	AG3	AG4	6G3	BG3	BA3	BA4
Carter sjedala - plastično kućište ispod vozačevog sjedala	50E	P	P	P	P	P	P	P	P	P	P	P	P	P
Diskonektor akumulatora	5QD	168,00 1.265,80	168,00 1.265,80	168,00 1.265,80	168,00 1.265,80	168,00 1.265,80	168,00 1.265,80	168,00 1.265,80	168,00 1.265,80	168,00 1.265,80	168,00 1.265,80	168,00 1.265,80	168,00 1.265,80	168,00 1.265,80
Dnevna svjetla	692	■	■	■	■	■	■	■	■	■	■	■	■	■
Dodatni ključ s daljinskim upravljanjem	4YV	64,50 485,98	64,50 485,98	64,50 485,98	64,50 485,98	64,50 485,98	64,50 485,98	64,50 485,98	64,50 485,98	64,50 485,98	64,50 485,98	64,50 485,98	64,50 485,98	64,50 485,98
Držač za čaše i kartice u središnjem dijelu	4B0	■	■	■	■	■	■	■	■	■	■	■	■	■
Električna predpriprema za vučnu kuku	4HB	255,00 1.921,30	255,00 1.921,30	255,00 1.921,30	255,00 1.921,30	255,00 1.921,30	255,00 1.921,30	255,00 1.921,30	255,00 1.921,30	255,00 1.921,30	255,00 1.921,30	255,00 1.921,30	255,00 1.921,30	255,00 1.921,30
Električno podesivi i grijani vanjski retrovizori	041	■	■	■	■	■	■	■	■	■	■	■	■	■
Električno preklopivi vanjski retrovizori	341	P	P	P	P	P	P	P	P	P	P	P	P	P
Grijani Blow By ventil	887	45,00 339,05	45,00 339,05	45,00 339,05	45,00 339,05	45,00 339,05	45,00 339,05	45,00 339,05	45,00 339,05	45,00 339,05	45,00 339,05	45,00 339,05	45,00 339,05	45,00 339,05
Grijanje stražnjeg stakla	029	-	-	-	-	-	375,00 2.825,44	375,00 2.825,44	375,00 2.825,44	375,00 2.825,44	375,00 2.825,44	375,00 2.825,44	375,00 2.825,44	375,00 2.825,44
Grijano suvozačko sjedalo	452	180,00 1.356,21	180,00 1.356,21	180,00 1.356,21	180,00 1.356,21	180,00 1.356,21	180,00 1.356,21	180,00 1.356,21	180,00 1.356,21	180,00 1.356,21	180,00 1.356,21	180,00 1.356,21	180,00 1.356,21	180,00 1.356,21
Grijano vjetrobransko staklo	253	P	P	P	P	P	P	P	P	P	P	P	P	P
Grijano vozačevo sjedalo	453	P	P	P	P	P	P	P	P	P	P	P	P	P
Kit ECO Start&Stop - smanjenje emisije CO2	0AA	■	■	■	■	■	■	■	■	■	■	■	■	■
Kit za pušače	989	52,50 395,56	52,50 395,56	52,50 395,56	52,50 395,56	52,50 395,56	52,50 395,56	52,50 395,56	52,50 395,56	52,50 395,56	52,50 395,56	52,50 395,56	52,50 395,56	52,50 395,56
Klima uređaj - automatski	140	P	P	P	P	P	P	P	P	P	P	P	P	P
Klima uređaj - manualni	025	■	■	■	■	■	■	■	■	■	■	■	■	■
Klizna bočna vrata na vozačevoj strani	055	600,00 4.520,70	600,00 4.520,70	600,00 4.520,70	600,00 4.520,70	600,00 4.520,70	600,00 4.520,70	600,00 4.520,70	600,00 4.520,70	600,00 4.520,70	600,00 4.520,70	600,00 4.520,70	600,00 4.520,70	600,00 4.520,70
Klupa za dvije osobe u kabini	293	■	■	■	■	■	■	■	■	■	■	■	■	■

UDOBNOST I FUNKCIONALNOST		Furgon - L1H1		Furgon - L2H1			Furgon - L2H2				Furgon - L3H2		Furgon - L3H3	
		2.2 DW12 (140KS)		2.2 DW12 (140KS)			2.2 DW12 (140KS)				2.2 DW12 (140KS)		2.2 DW12 (140KS)	
		9L3	9L4	5L3	AL3	AL4	1G3	5G3	AG3	AG4	6G3	BG3	BA3	BA4
Kožni upravljač i ručica mjenjača	320	P	P	P	P	P	P	P	P	P	P	P	P	P
Limitator brzine - 90km/h	58E	108,00 813,73	108,00 813,73	108,00 813,73	108,00 813,73	108,00 813,73	108,00 813,73	108,00 813,73	108,00 813,73	108,00 813,73	108,00 813,73	108,00 813,73	108,00 813,73	108,00 813,73
Obloga interijera u crnoj tkanini (Crepe) s osnovnim naslonima za glavu	4MZ	■	■	■	■	■	■	■	■	■	■	■	■	■
Obloga tovarnog prostora (do visine pojasa)	361	P	P	P	P	P	P	P	P	P	P	P	P	P
Ojačani stražnji ovjes - dvolistni	077	■	■	■	■	■	■	■	■	■	■	■	■	■
Ostakljena klizna bočna vrata na suvozačevoj strani	520	-	-	-	-	-	154,50 1.164,08	154,50 1.164,08	154,50 1.164,08	154,50 1.164,08	154,50 1.164,08	154,50 1.164,08	154,50 1.164,08	154,50 1.164,08
Otvaranje stražnjih vrata za 270 stupnjeva	619	315,00 2.373,37	315,00 2.373,37	315,00 2.373,37	315,00 2.373,37	315,00 2.373,37	315,00 2.373,37	315,00 2.373,37	315,00 2.373,37	315,00 2.373,37	315,00 2.373,37	315,00 2.373,37	315,00 2.373,37	315,00 2.373,37
Parking kamera - stražnja	316	382,50 2.881,95	382,50 2.881,95	382,50 2.881,95	382,50 2.881,95	382,50 2.881,95	382,50 2.881,95	382,50 2.881,95	382,50 2.881,95	382,50 2.881,95	382,50 2.881,95	382,50 2.881,95	382,50 2.881,95	382,50 2.881,95
Parking senzori - stražnji	508	■	■	■	■	■	■	■	■	■	■	■	■	■
Polica pod stropom kabine	835	75,00 565,09	75,00 565,09	75,00 565,09	75,00 565,09	75,00 565,09	75,00 565,09	75,00 565,09	75,00 565,09	75,00 565,09	75,00 565,09	75,00 565,09	75,00 565,09	75,00 565,09
Povišeno sjedalo vozača	640	435,00 3.277,51	435,00 3.277,51	435,00 3.277,51	435,00 3.277,51	435,00 3.277,51	435,00 3.277,51	435,00 3.277,51	435,00 3.277,51	435,00 3.277,51	435,00 3.277,51	435,00 3.277,51	435,00 3.277,51	435,00 3.277,51
Prednja poprečna greda	0WV	■	■	■	■	■	■	■	■	■	■	■	■	■
Pregrada između kabine i prostora za teret (bez prozora)	149	■	■	■	■	■	■	■	■	■	■	■	■	■
Pregrada između kabine i prostora za teret s kliznim prozorom	199	210,00 1.582,24	210,00 1.582,24	210,00 1.582,24	210,00 1.582,24	210,00 1.582,24	210,00 1.582,24	210,00 1.582,24	210,00 1.582,24	210,00 1.582,24	210,00 1.582,24	210,00 1.582,24	210,00 1.582,24	210,00 1.582,24
Presvlake u kombinaciji s umjetnom kožom	727	220,50 1.661,36	220,50 1.661,36	220,50 1.661,36	220,50 1.661,36	220,50 1.661,36	220,50 1.661,36	220,50 1.661,36	220,50 1.661,36	220,50 1.661,36	220,50 1.661,36	220,50 1.661,36	220,50 1.661,36	220,50 1.661,36
Pretinac ispod vozačevog sjedala	7WV	51,00 384,26	51,00 384,26	51,00 384,26	51,00 384,26	51,00 384,26	51,00 384,26	51,00 384,26	51,00 384,26	51,00 384,26	51,00 384,26	51,00 384,26	51,00 384,26	51,00 384,26
Priključak za transformator i predpriprema za bateriju	081	103,50 779,82	103,50 779,82	103,50 779,82	103,50 779,82	103,50 779,82	103,50 779,82	103,50 779,82	103,50 779,82	103,50 779,82	103,50 779,82	103,50 779,82	103,50 779,82	103,50 779,82
Priprema za klima uređaj - u zadnjem dijelu	4GT	397,50 2.994,96	397,50 2.994,96	397,50 2.994,96	397,50 2.994,96	397,50 2.994,96	397,50 2.994,96	397,50 2.994,96	397,50 2.994,96	397,50 2.994,96	397,50 2.994,96	397,50 2.994,96	397,50 2.994,96	397,50 2.994,96
Priprema za spremnik goriva - Webasto	52X	90,00 678,10	90,00 678,10	90,00 678,10	90,00 678,10	90,00 678,10	90,00 678,10	90,00 678,10	90,00 678,10	90,00 678,10	90,00 678,10	90,00 678,10	90,00 678,10	90,00 678,10

UDOBNOST I FUNKCIONALNOST		Furgon - L1H1		Furgon - L2H1			Furgon - L2H2				Furgon - L3H2		Furgon - L3H3	
		2.2 DW12 (140KS)		2.2 DW12 (140KS)			2.2 DW12 (140KS)				2.2 DW12 (140KS)		2.2 DW12 (140KS)	
		9L3	9L4	5L3	AL3	AL4	1G3	5G3	AG3	AG4	6G3	BG3	BA3	BA4
Rezervoar za gorivo - 60L	4DZ	51,00 384,26	51,00 384,26	51,00 384,26	51,00 384,26	51,00 384,26	51,00 384,26	51,00 384,26	51,00 384,26	51,00 384,26	51,00 384,26	51,00 384,26	51,00 384,26	51,00 384,26
Rezervoar za gorivo 90 litara	738	■	■	■	■	■	■	■	■	■	■	■	■	■
Senzor za kišu i automatsko uključivanje svjetala	051	P	P	P	P	P	P	P	P	P	P	P	P	P
Sjedalo samo za vozača	9RV	600,00 4.520,70	600,00 4.520,70	600,00 4.520,70	600,00 4.520,70	600,00 4.520,70	600,00 4.520,70	600,00 4.520,70	600,00 4.520,70	600,00 4.520,70	600,00 4.520,70	600,00 4.520,70	600,00 4.520,70	600,00 4.520,70
Spremnik goriva od 75l	92P	78,00 587,69	78,00 587,69	78,00 587,69	78,00 587,69	78,00 587,69	78,00 587,69	78,00 587,69	78,00 587,69	78,00 587,69	78,00 587,69	78,00 587,69	78,00 587,69	78,00 587,69
Središnji pretinac s ključem	6ZQ	P	P	P	P	P	P	P	P	P	P	P	P	P
Stakla na stražnjim vratima	519	-	-	-	-	-	168,00 1.265,80	168,00 1.265,80	168,00 1.265,80	168,00 1.265,80	168,00 1.265,80	168,00 1.265,80	168,00 1.265,80	168,00 1.265,80
Stražnja vrata bez prozora	516	■	■	■	■	■	■	■	■	■	■	■	■	■
Sustav Keyless Go (otključavanje / zaključavanje vozila i pokretanje motora bez ključa)	GX4	P	P	P	P	P	P	P	P	P	P	P	P	P
Sustav za parkiranje od 360 ° s 14-16 parkirnih senzora + Active Park Assist s automatskim bočnim i stražnjim parkiranjem	2QE	P	P	P	P	P	P	P	P	P	P	P	P	P
Suvozačevo sjedalo podesivo po visini	454	129,00 971,95	129,00 971,95	129,00 971,95	129,00 971,95	129,00 971,95	129,00 971,95	129,00 971,95	129,00 971,95	129,00 971,95	129,00 971,95	129,00 971,95	129,00 971,95	129,00 971,95
Suvozačko sjedalo podesivo u lumbalnom dijelu + naslon za ruku	297	90,00 678,10	90,00 678,10	90,00 678,10	90,00 678,10	90,00 678,10	90,00 678,10	90,00 678,10	90,00 678,10	90,00 678,10	90,00 678,10	90,00 678,10	90,00 678,10	90,00 678,10
Svjetla Full LED prednja	9WE	P	P	P	P	P	P	P	P	P	P	P	P	P
Svjetla LED dnevna	LM1	P	P	P	P	P	P	P	P	P	P	P	P	P
Tahograf	650	600,00 4.520,70	600,00 4.520,70	600,00 4.520,70	600,00 4.520,70	600,00 4.520,70	600,00 4.520,70	600,00 4.520,70	600,00 4.520,70	600,00 4.520,70	600,00 4.520,70	600,00 4.520,70	600,00 4.520,70	600,00 4.520,70
Tahograf 4.0 (EU 2016/799)	0TK	825,00 6.215,96	825,00 6.215,96	825,00 6.215,96	825,00 6.215,96	825,00 6.215,96	825,00 6.215,96	825,00 6.215,96	825,00 6.215,96	825,00 6.215,96	825,00 6.215,96	825,00 6.215,96	825,00 6.215,96	825,00 6.215,96
Tapeciranje u crnoj tkanini (Crepe) s tapeciranim naslonima za glavu	8RS	210,00 1.582,24	210,00 1.582,24	210,00 1.582,24	210,00 1.582,24	210,00 1.582,24	210,00 1.582,24	210,00 1.582,24	210,00 1.582,24	210,00 1.582,24	210,00 1.582,24	210,00 1.582,24	210,00 1.582,24	210,00 1.582,24
Tempomat s limitatorom brzine	NHR	■	■	■	■	■	■	■	■	■	■	■	■	■
Treći dodatni ključ (osnovni)	561	64,50 485,98	64,50 485,98	64,50 485,98	64,50 485,98	64,50 485,98	64,50 485,98	64,50 485,98	64,50 485,98	64,50 485,98	64,50 485,98	64,50 485,98	64,50 485,98	64,50 485,98

UDOBNOST I FUNKCIONALNOST		Furgon - L1H1		Furgon - L2H1			Furgon - L2H2				Furgon - L3H2		Furgon - L3H3	
		2.2 DW12 (140KS)		2.2 DW12 (140KS)			2.2 DW12 (140KS)				2.2 DW12 (140KS)		2.2 DW12 (140KS)	
		9L3	9L4	5L3	AL3	AL4	1G3	5G3	AG3	AG4	6G3	BG3	BA3	BA4
Vozačevo sjedalo s potporom u lumbalnom dijelu + naslon za ruku	132	■	■	■	■	■	■	■	■	■	■	■	■	■
Vučna kuka - fiksna	6JA	705,00 5.311,82	705,00 5.311,82	705,00 5.311,82	705,00 5.311,82	705,00 5.311,82	705,00 5.311,82	705,00 5.311,82	705,00 5.311,82	705,00 5.311,82	705,00 5.311,82	705,00 5.311,82	705,00 5.311,82	705,00 5.311,82
Vučna kuka - odvojiva	960	825,00 6.215,96	825,00 6.215,96	825,00 6.215,96	825,00 6.215,96	825,00 6.215,96	825,00 6.215,96	825,00 6.215,96	825,00 6.215,96	825,00 6.215,96	825,00 6.215,96	825,00 6.215,96	825,00 6.215,96	825,00 6.215,96
Zatamnjenja kućišta prednjih svjetla	5EM	■	■	■	■	■	■	■	■	■	■	■	■	■
Zavjesice stražnjih kotača	197	67,50 508,58	67,50 508,58	67,50 508,58	67,50 508,58	67,50 508,58	67,50 508,58	67,50 508,58	67,50 508,58	67,50 508,58	67,50 508,58	67,50 508,58	67,50 508,58	67,50 508,58
Zaštita poda motora	237	168,00 1.265,80	168,00 1.265,80	168,00 1.265,80	168,00 1.265,80	168,00 1.265,80	168,00 1.265,80	168,00 1.265,80	168,00 1.265,80	168,00 1.265,80	168,00 1.265,80	168,00 1.265,80	168,00 1.265,80	168,00 1.265,80
Zvučno upozorenje prilikom kretanja vozila unazad	01P	■	■	■	■	■	■	■	■	■	■	■	■	■

DIMENZIJE VOZILA I TOVARNOG PROSTORA

Furgon – L1H1 – 8 m3

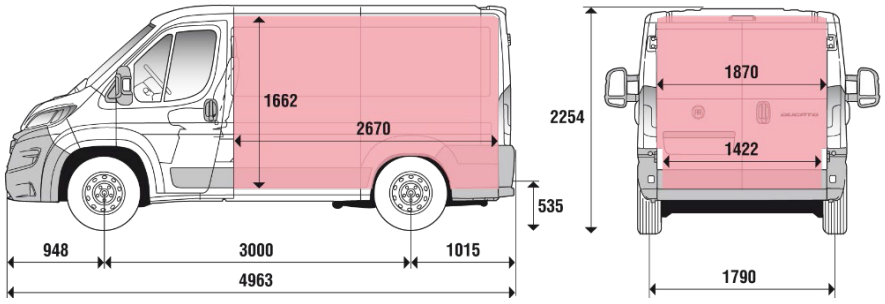

Furgon – L1H2 – 9,5 m³

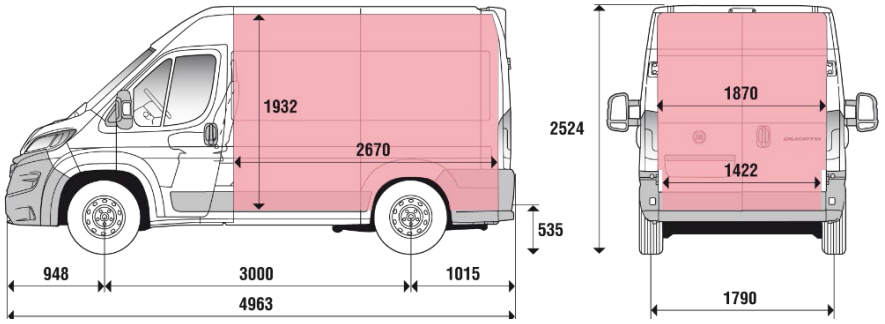

Furgon – L2H1 – 10 m³

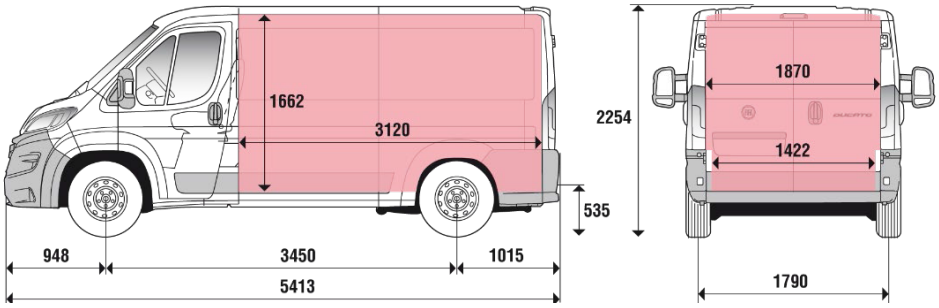

Furgon – L2H2 – 11,5 m³

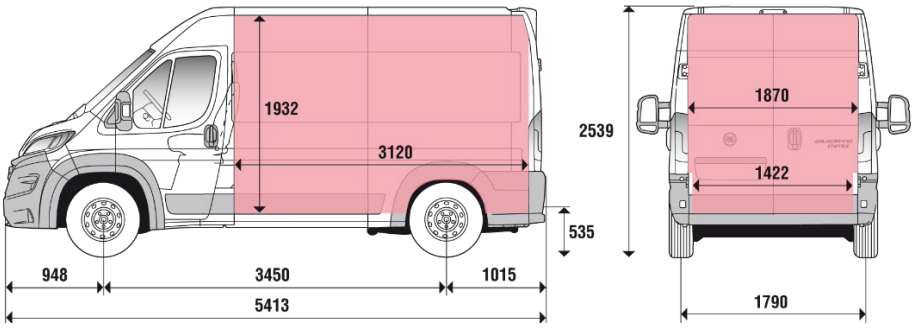

DIMENZIJE VOZILA I TOVARNOG PROSTORA

Furgon – L3H2 – 13 m³

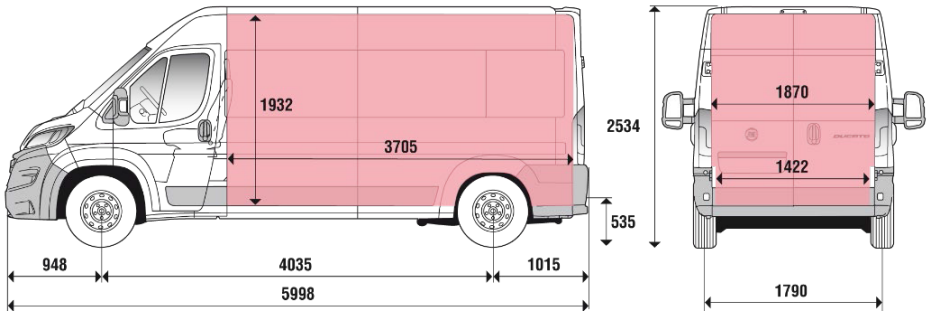

Furgon – L3H3 – 15 m³

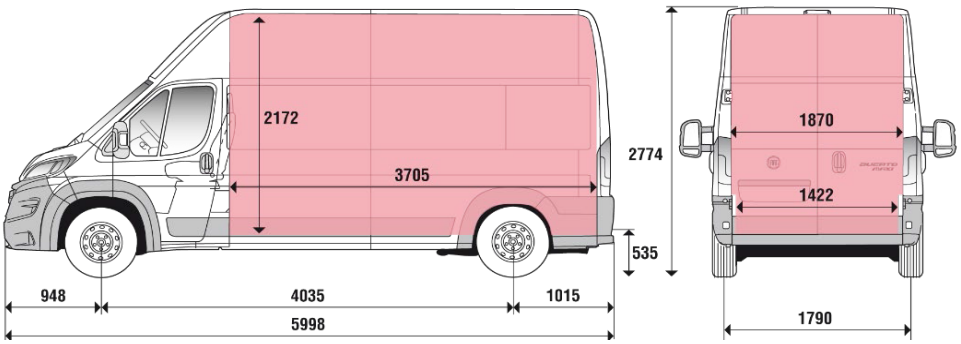

Furgon – L4H2 – 15 m³

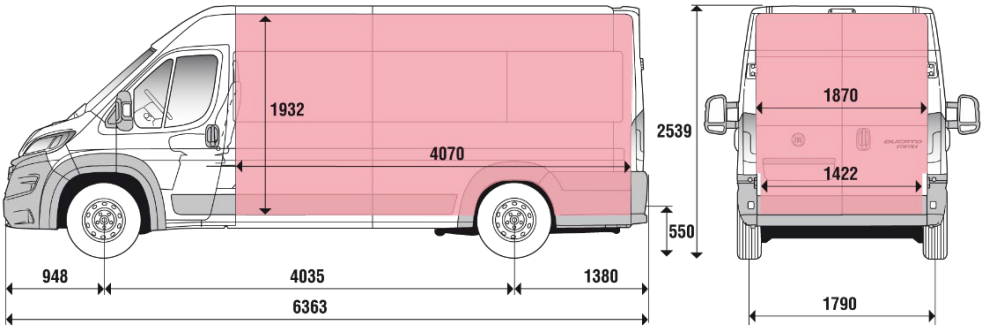

Furgon – L4H3 – 17 m³

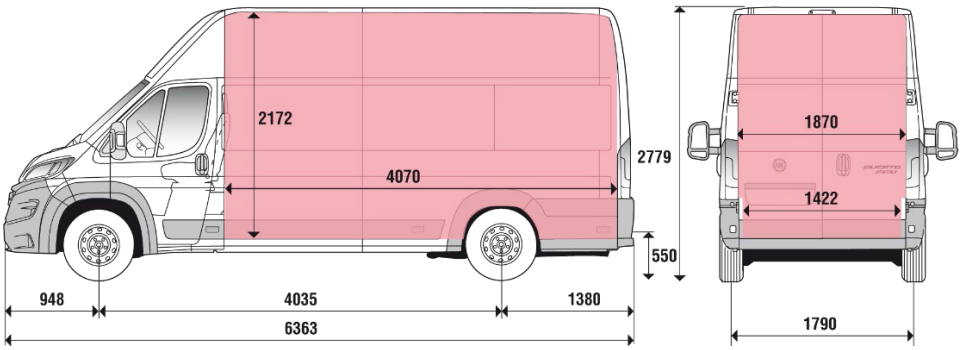

DIMENZIJE VOZILA I TOVARNOG PROSTORA

TABLIČNI PRIKAZ

	L1	L2	L3	L4
Dužina vozila (mm)	4.963	5.413	5.998	6.363
Međuosovinski razmak (mm)	3.000	3.450	4.035	4.035
Tovarni prostor (m³) Visina 2.254 (mm) **H1**	8 m³	10 m³	-	-
Tovarni prostor (m³) Visina 2.524 (mm) **H2**	9,5 m³	11,5 m³	13 m³	15 m³
Tovarni prostor (m³) Visina 2.764 (mm) **H3**	-	-	15 m³	17 m³

FURGON (VAN)

Zapremnina (m3)	8	9,5	10	11,5	13	15	15 XL	17 XL
Dužina	L1 (kratki)	L1 (kratki)	L2 (srednji)	L2 (srednji)	L3 (dugi)	L3 (dugi)	L4 (produljeni)	L4 (produljeni)
Međuosovinski razmak (mm)	3.000	3.000	3.450	3.450	4.035	4.035	4.035	4.035
Krov	H1	H2	H1	H2	H2	H3	H2	H3
Visina vozila (mm)	2.254	2.524	2.254	2.524	2.524	2.764	2.524	2.764
Vanjske mjere (mm)								
Dužina	4.963	4.963	5.413	5.413	5.998	5.998	6.363	6.363
Prevjes prednji	948	948	948	948	948	948	948	948
Prevjes zadnji	1.015	1.015	1.015	1.015	1.015	1.015	1.380	1.380
Širina	2.050	2.050	2.050	2.050	2.050	2.050	2.050	2.050
Visina	2.254	2.524	2.254	2.524	2.524	2.764	2.524	2.764
Dimenzije tovarnog prostora (mm)								
Dužina	2.670	2.670	3.120	3.120	3.705	3.705	4.070	4.070
Visina	1.662	1.930	1.662	1.930	1.932	2.172	1.932	2.172
Širina	1.870	1.870	1.870	1.870	1.870	1.870	1.870	1.870
Širina između blatobrana	1.422	1.422	1.422	1.422	1.422	1.422	1.422	1.422
Visina utovarnog ruba: 535 / 550 (L4) (mm)								

UDOBNOST – FUNKCIONALNOST - SIGURNOST

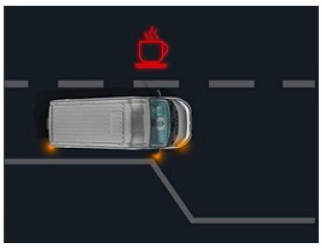
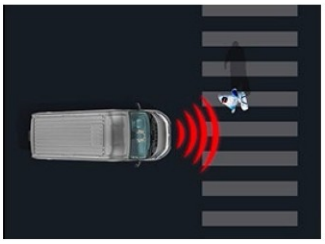

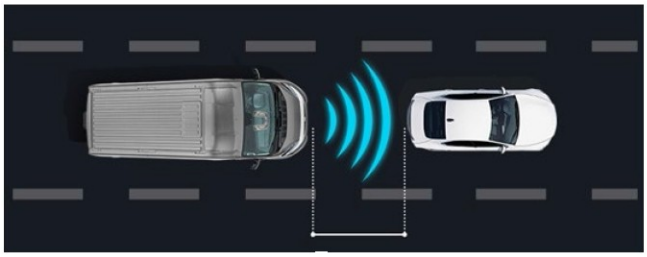
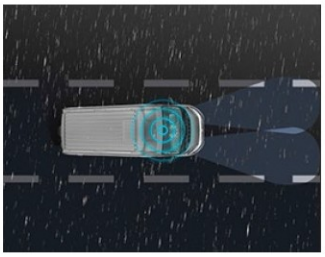

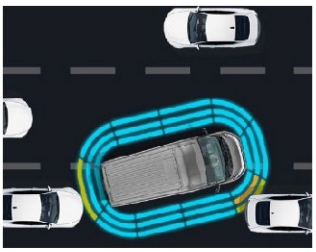
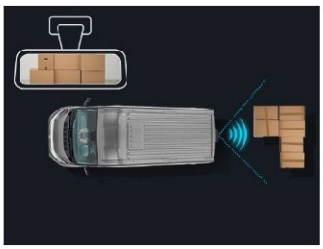
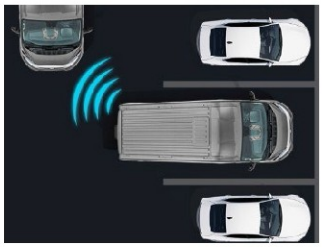
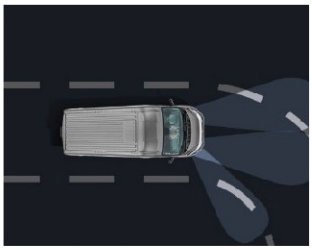

DUCATO

CJENIK VOZILA

Info cijena do registracije vozila uključuje PDV i PPMV (Posebni Porez na Motorna Vozila odnosno trošarinu) kod vozila koja su u obvezi plaćanja PPMV-a.
Cijena dodatne opreme uključuje samo PDV, ali ne i PPMV. Iznos PPMV-a je informativan. Konačan iznos PPMV-a ovisi o odabranoj dodatnoj opremi i dimenzijama guma te se za detaljni izračun obratite svom partneru iz ovlaštene prodajne mreže . Za vozila raspoloživa na zalihi dostupan je konačan izračun PPMV-a (bazirano na podacima CO2 emisije s COC dokumenta konačne konfiguracije konkretnog vozila).
AUTOCOMMERCE Hrvatska d.o.o. zadržava pravo izmjene cijena, opreme i tehničke podatke bez prethodne najave. Za najnovije informacije obratite se ovlaštenom trgovcu. Cijene su iskazane u kunama sa PDV-om i ne sadrže poseban porez na motorna vozila. Za detaljnu kalkulaciju molimo Vas kontaktirajte ovlaštenog trgovca.

AUTOCOMMARCE HRVATSKA d.o.o., član grupe Emil Frey
Kovinska 22, HR-1000 Zagreb
T: +385 1 38 69 001 • info@autocommerce.hr

FIAT PROFESSIONAL